Användarhandbok

WorkFit-C, Single LCD Mount, LD

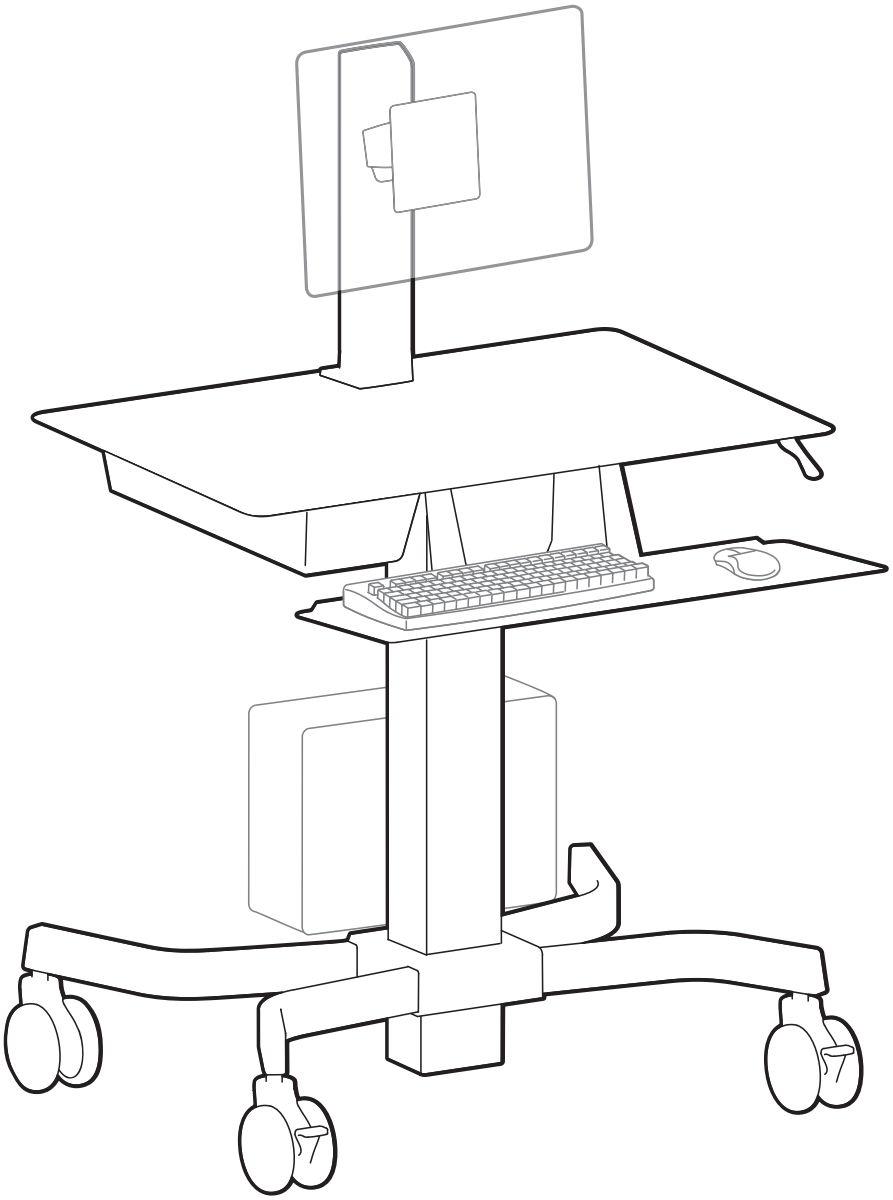

SVENSKA

För den senaste Installationshandboken se: www.ergotron.com

User's Guide - English
Guía del usuario - Español
Manuel de l'utilisateur - Français
Gebruikersgids - Deutsch
Benutzerhandbuch - Nederlands
Guida per l'utente - Italiano
Användarhandbok - svenska
ユーザーガイド：日本語
用户指南 ： 汉语

Includes Constant Force™ Technology

www.ergotron.com
USA **1-800-888-8458**
Europe **+31 (0)33-45 45 600**
China **86-769-86018920**

Varningssymboler

För att informera användaren om säkerhetssituationer används följande symboler. Alla användare måste förstå innebörden av de nedanstående säkerhetsföreskrifter på produkten eller i dokumentationen. Barn som inte förstår säkerhetsföreskrifter skall inte använda denna produkt utan vuxen översyn.

Symbol	Signalord	Varningsnivå
	OBS	OBS indikerar viktig information som hjälper dig att använda produkten bättre
	VARNING	VARNING påpekar möjlig skada på hårdvara eller dataförlust och talar om hur du kan undvika problemet.
	FARA	FARA varnar för möjlig egendomsskada, personskada eller livsfara.
	ELEKTRICITET	Elektricitet indikerar en förestående elektrisk fara som kan leda till personskada, brand och/eller livsfara.

Säkerhet

Viktigt! Efter avslutad installation måste du justera produkten. Se till att all utrustning är installerad korrekt innan du påbörjar justeringen. Du ska lätt kunna flytta produkten över hela rörelseområdet och den ska stanna i den position du lämnar den. Om det är för lätt eller trögt att ändra positioner eller om produkten inte stannar i avsedd position, följ justeringsinstruktionerna för optimal positionsrörlighet. Det kan ta mer än en justering för att nå önskat beteernde beroende på produkt och justering. Om du lägger till eller tar bort utrustning bör du jutera produkten för den nya viktbelastningen. På så sätt bibehåller du en säker och behaglig arbetssitation.

SVENSKA

⚠ WARNING

IMPACT HAZARD

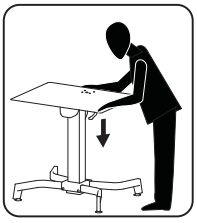

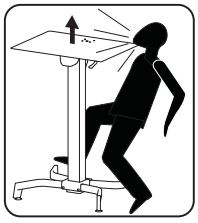

MOVING PARTS CAN CRUSH & CUT

Do not remove the zip tie and cardboard spacer which keep the hand brake from disengaging until instructed to in the manual. Removing the zip tie before the cart is unpacked and standing upright may cause unintended motion of the riser. Failure to heed this warning may lead to personal injury or equipment damage.

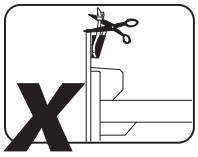

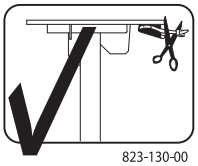

823-130-00

VARNING, RISK FÖR STÖTAR
RÖRLIGA DELAR KAN ORSAKA KROSS- OCH SKÄRSKADOR. Avlägsna inte spännbandet och kartongmellanlägget, vilka ser till att handbromsen inte kopplas ut, inna du instrueras att göra det enligt handboken. Om du avlägsnar spännbandet innan vagnen har packats upp och står upprätt, kan det leda till att pelaren oavsiktligt flyttar sig. Försummelse att iaktta denna varning, kan leda till allvarlig personskada eller skada av utrustningen.

⚠ WARNING

IMPACT HAZARD
Moving Parts Can Crush & Cut

Do not tip the cart over on side. Cart must remain upright at all times. Tipping cart on side may cause unintended motion of the riser. Failure to heed this warning may result in serious personal injury or property damage!

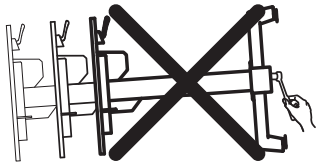

For more information on safe set-up, adjustment and use of this product refer to user manual at www.ergotron.com or contact Ergotron Customer Care at **1-800-888-8458**.

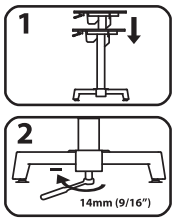

826-153-00

VARNING, RISK FÖR STÖTAR
RÖRLIGA DELAR KAN ORSAKA KROSS- OCH SKÄRSKADOR. Tippa inte över vagnen på sidan. Vagnen måste stå upprätt vid alla tillfällen. Om du tippar över vagnen på ena sidan, kan det orsaka att pelaren oavsiktligt förflyttar sig. Försummelse att iaktta denna varning, kan leda till allvarlig personskada eller skada av utrustningen! För mer information om säker montering, justering och bruk av denna produkt, hänvisa till användarhandboken på www.ergotron.com eller kontakta Ergotrons kundtjänst på 1-800-888-8458.

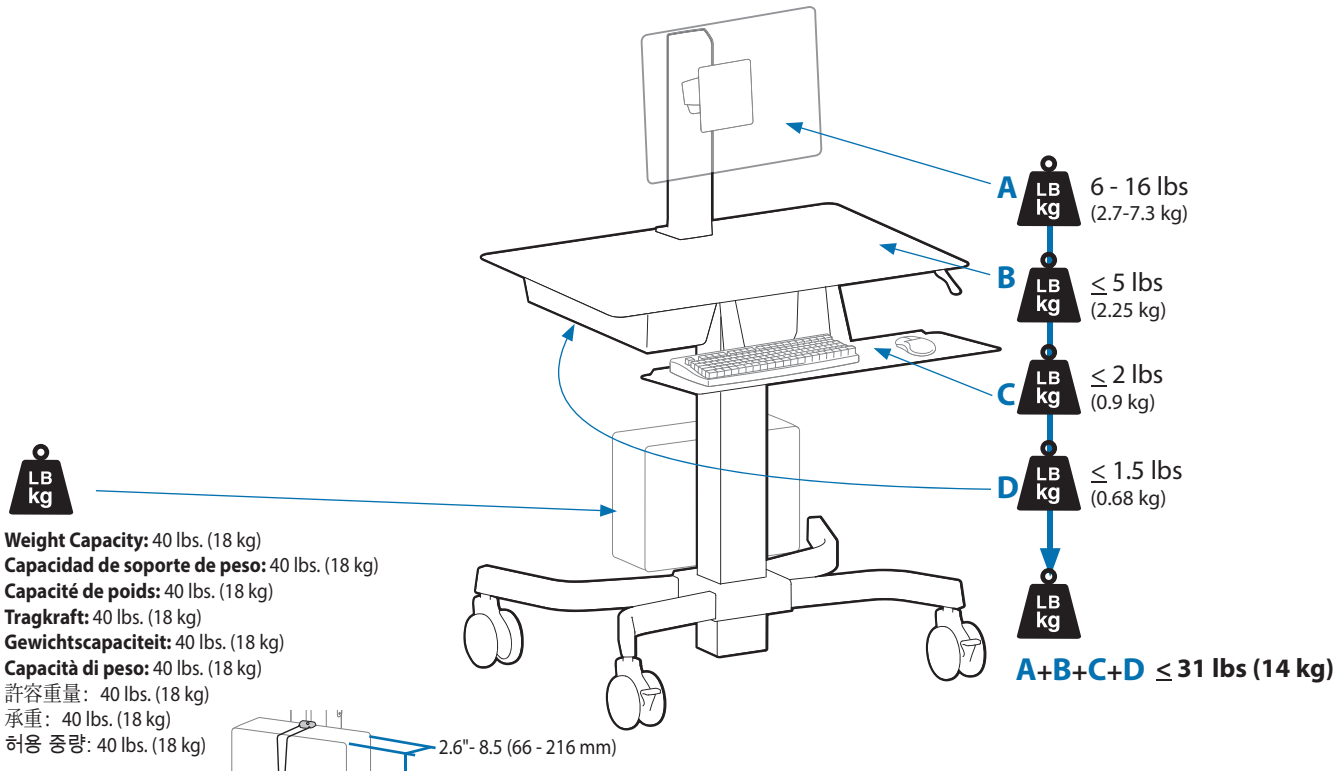
A
6 - 16 lbs
(2.7-7.3 kg)
B
≤ 5 lbs
(2.25 kg)
C
≤ 2 lbs
(0.9 kg)
D
≤ 1.5 lbs
(0.68 kg)
A+B+C+D ≤ 31 lbs (14 kg)
LB
kg
Weight Capacity: 40 lbs. (18 kg)
Capacidad de soporte de peso: 40 lbs. (18 kg)
Capacité de poids: 40 lbs. (18 kg)
Tragkraft: 40 lbs. (18 kg)
Gewichtscapaciteit: 40 lbs. (18 kg)
Capacità di peso: 40 lbs. (18 kg)
許容重量： 40 lbs. (18 kg)
承重： 40 lbs. (18 kg)
허용 중량: 40 lbs. (18 kg)
2.6"- 8.5 (66 - 216 mm)
9.4" - 15.75" (239 - 400 mm)

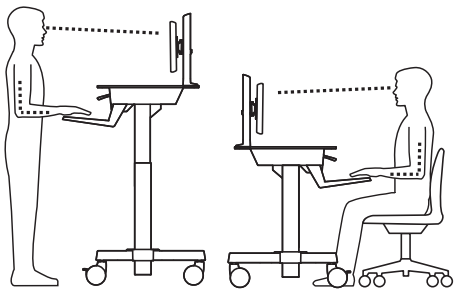

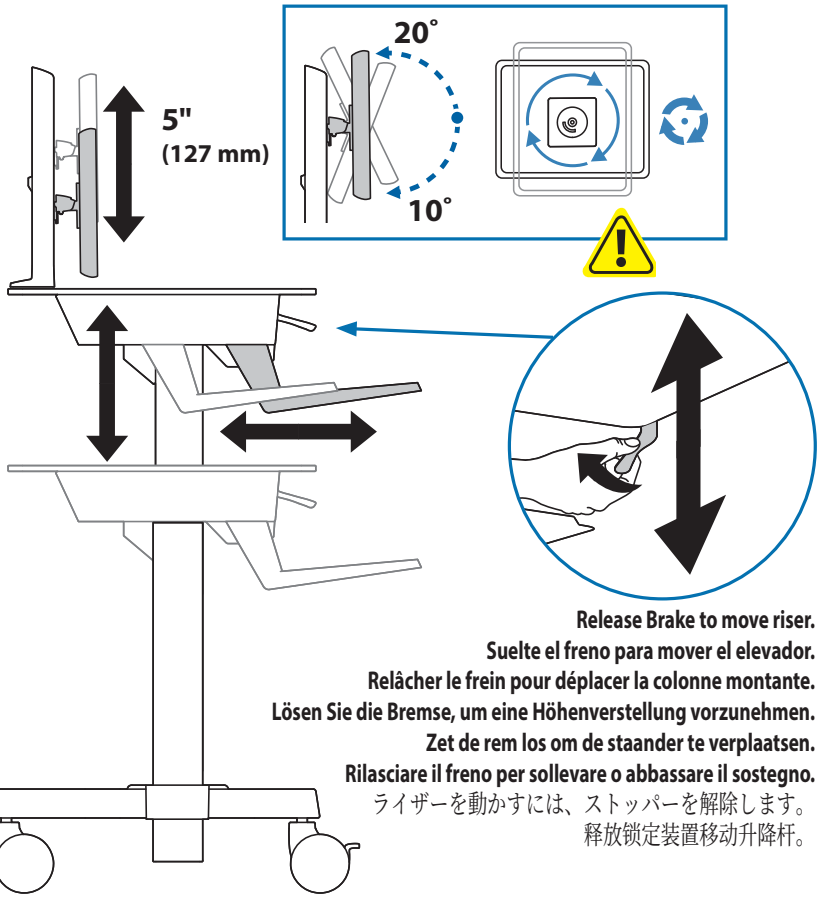
5"
(127 mm)
20˚
10˚
Release Brake to move riser.
Suelte el freno para mover el elevador.
Relâcher le frein pour déplacer la colonne montante.
Lösen Sie die Bremse, um eine Höhenverstellung vorzunehmen.
Zet de rem los om de staander te verplaatsen.
Rilasciare il freno per sollevare o abbassare il sostegno.
ライザーを動かすには、ストッパーを解除します。
释放锁定装置移动升降杆。

SVENSKA

	A	B	C	D
1	1x	1x	2x	2x Sterile Alcohol Prep
2		1x M3 x 6mm	1x	4x M4 x 10mm
3		1x M5 x 8mm	2x M6 x 16mm	
4		2x M6 x 22mm	4x M4 x 10mm	2x 6x

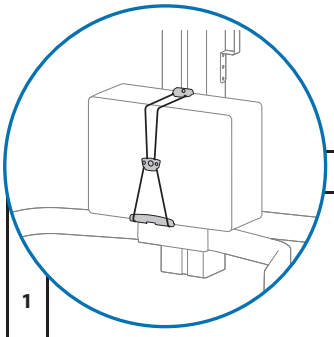

		B	C	D
1	1x	1x	4x 4x	2x
2		1x 2x	4x M5 x 8mm	1x 5mm 5-sided Security Wrench Llave de seguridad pentagonal Clef Allen de sécurité Fünfkant-Inbusschlüssel 5-kantige veiligheidssleutel Chiave pentagonale di sicurezza 5角固定用レンチ 5角安全扳手 5면 Security Wrench(안전 렌치)
3			1x M5 x 22mm	

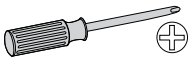

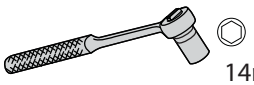

14mm

SVENSKA

1

1x

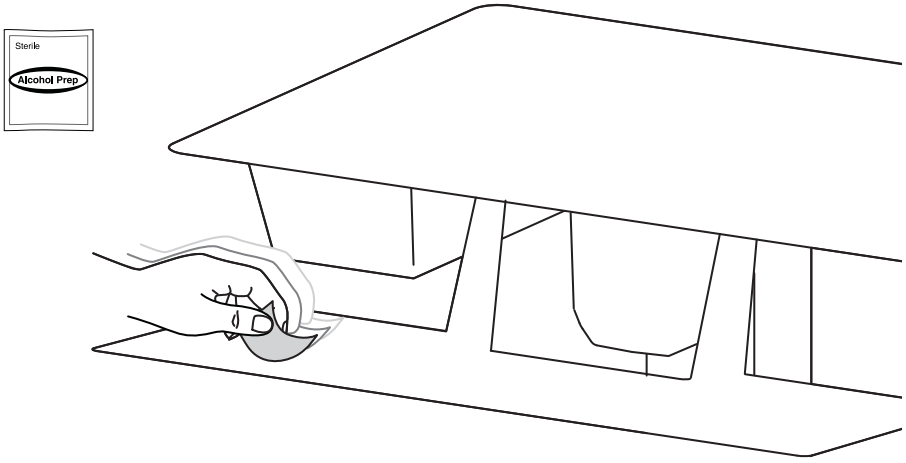

2

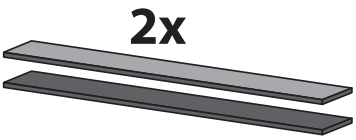

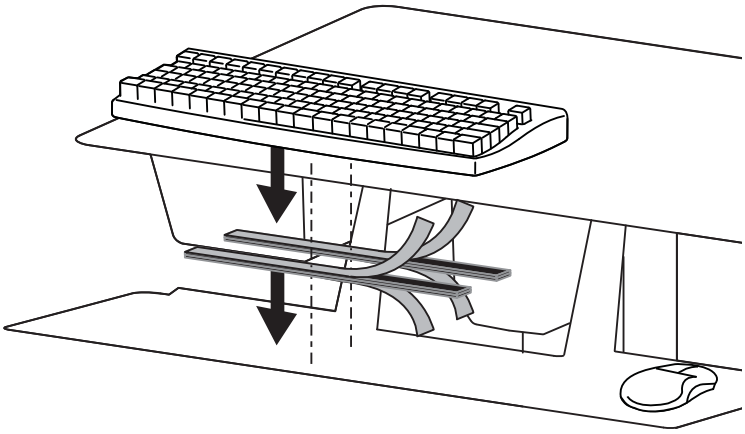

3

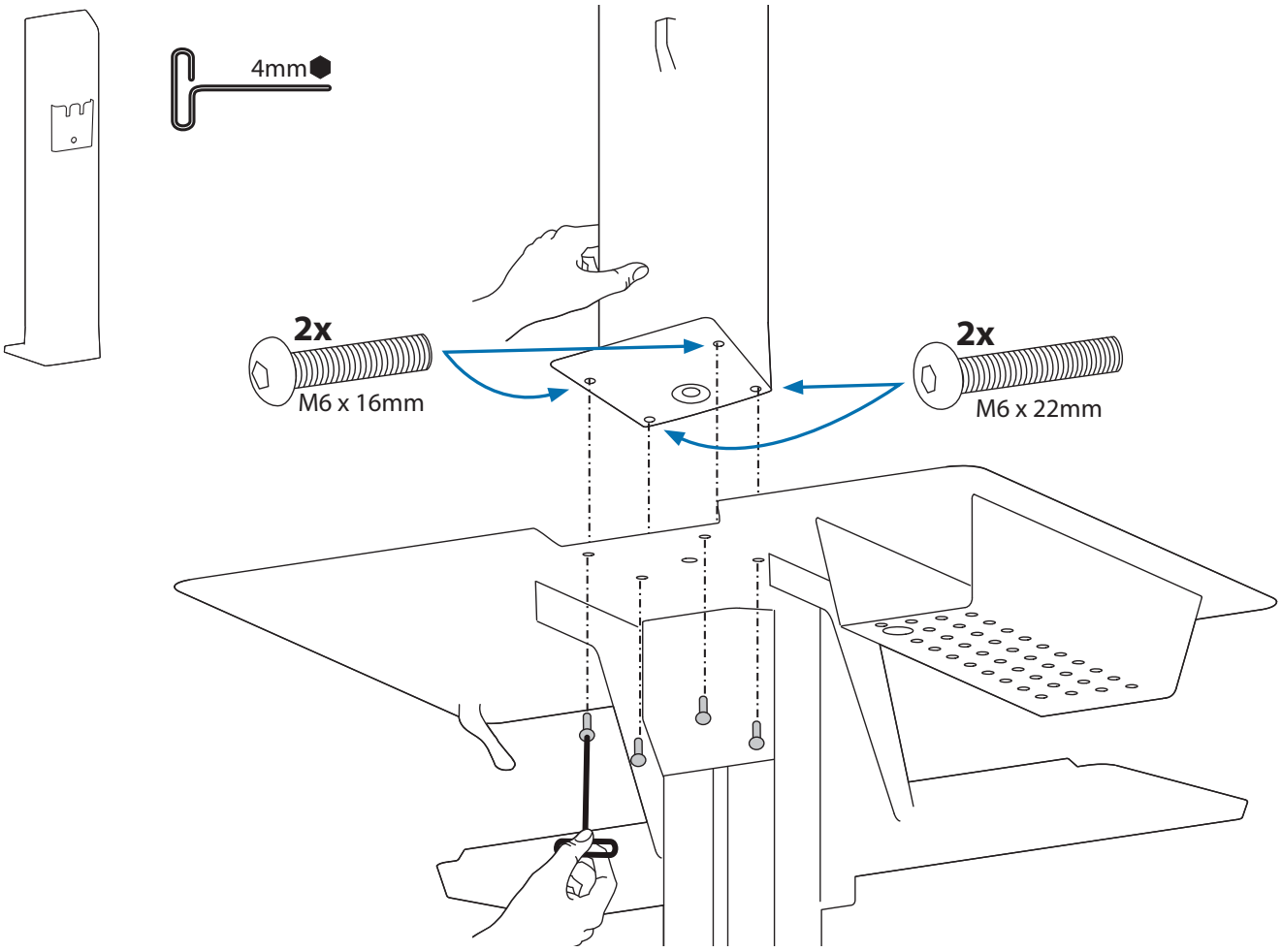

SVENSKA

4

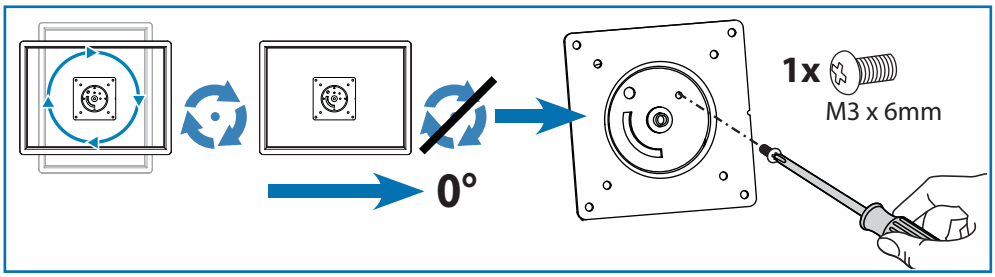

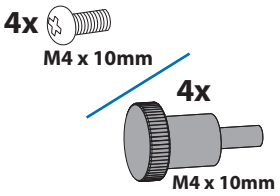

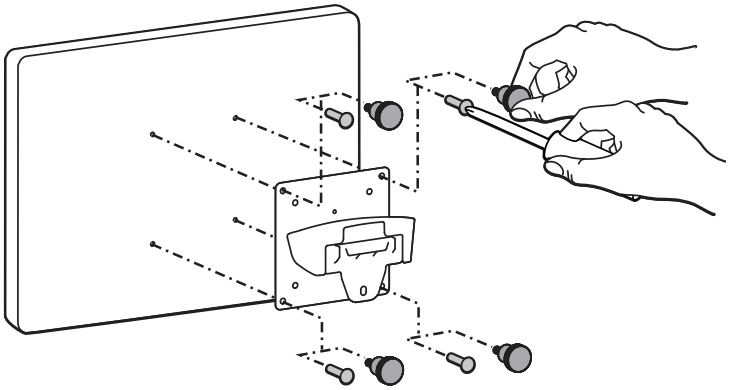

5

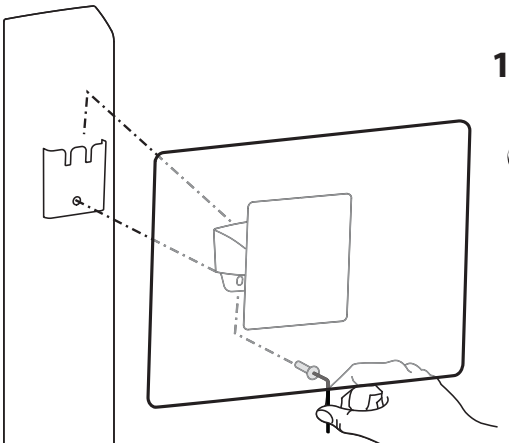

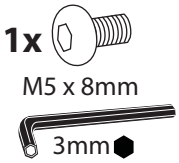

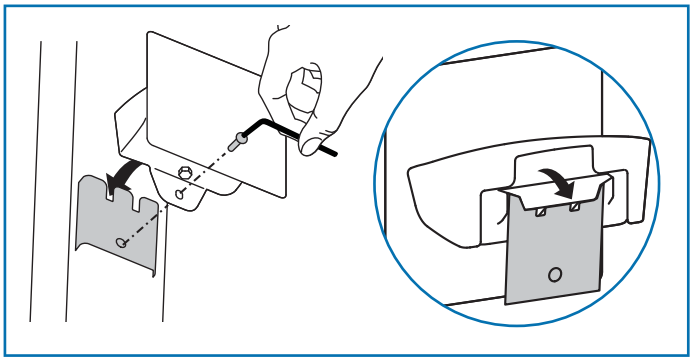

6

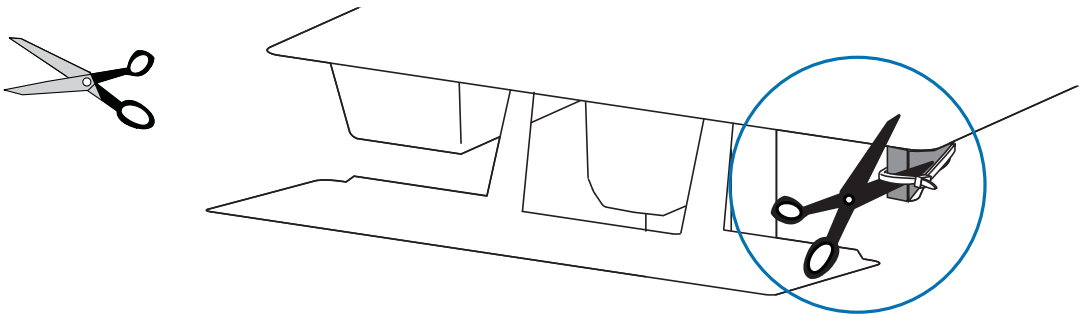

7

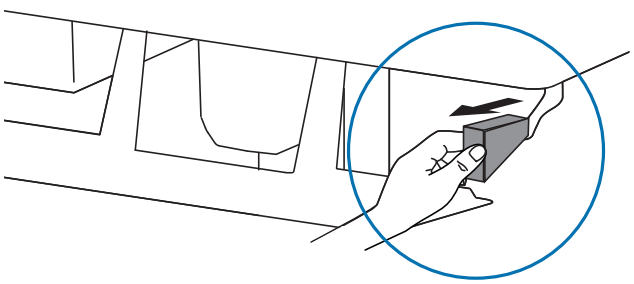

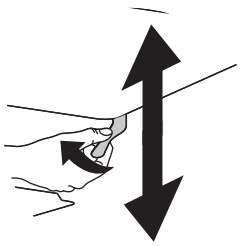

Release Brake to move riser.
Suelte el freno para mover el elevador.
Relâcher le frein pour déplacer la colonne montante.
Lösen Sie die Bremse, um eine Höhenverstellung vorzunehmen.
Zet de rem los om de staander te verplaatsen.
Rilasciare il freno per sollevare o abbassare il sostegno.
ライザーを動かすには、ストッパーを解除します。
释放锁定装置移动升降杆。

SVENSKA

888-24-143-W-02 rev.F • 10/14

8

a

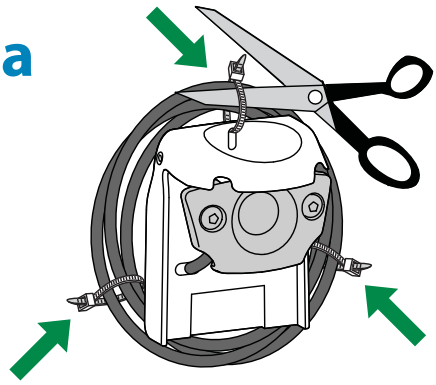

b

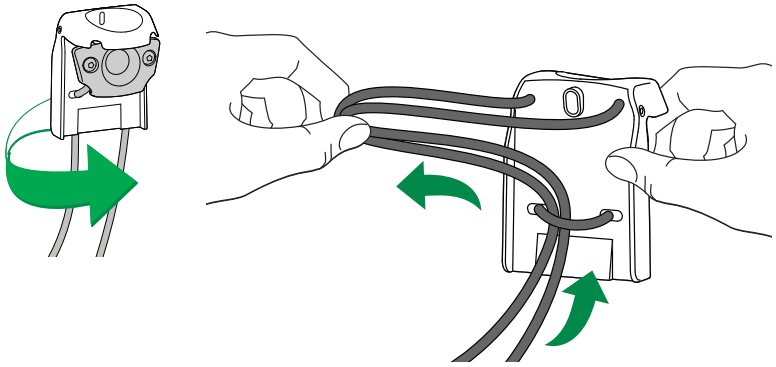

c

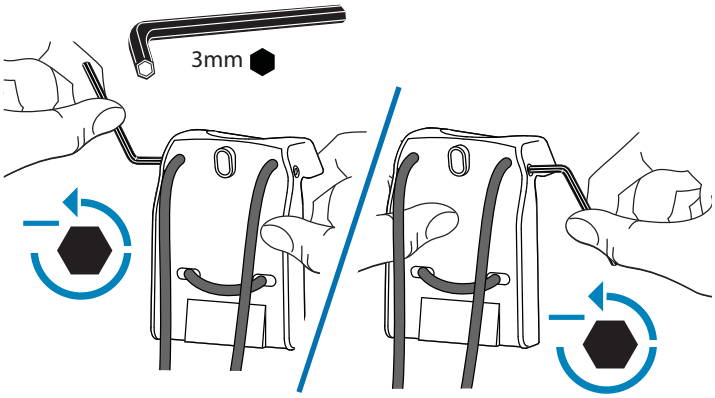

d

5-sided wrench
llave pentagonal
Clef Allen
Inbusschlüssel
5-kantige sleutel
Chiave a 5 lati
5 角レンチ
5角扳手
5면 렌치

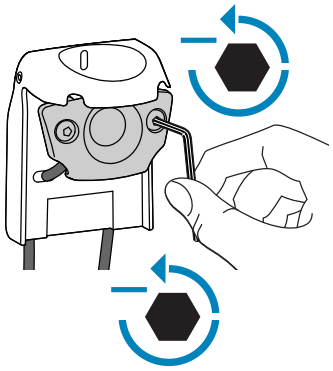

e

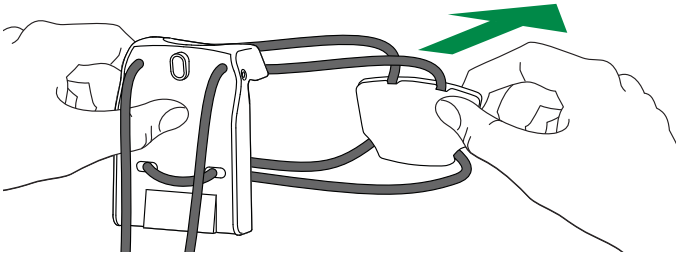

SVENSKA

9

a

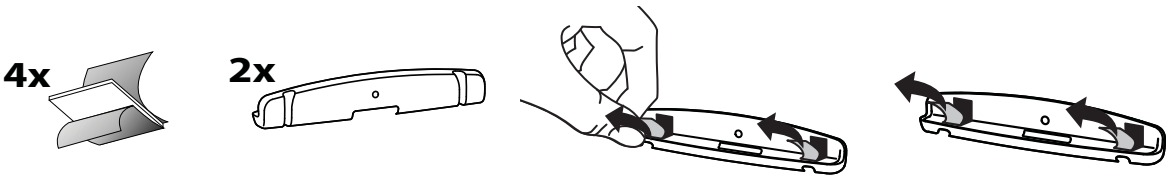

b

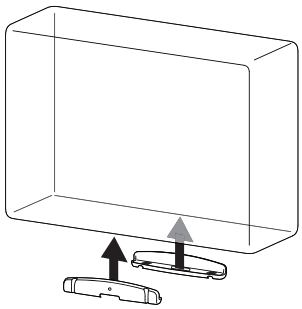

NOTE: Center on bottom
NOTA: Centre por la parte inferior
REMARQUE : centrer la partie inférieure
HINWEIS: Richten Sie die Geräte mittig aus.
OPMERKING: Centreren op onderkant
NOTA. Centrare nella parte inferiore.
OBS: Mitten på underdelen
注：下部の中央
注意：底部居中

c

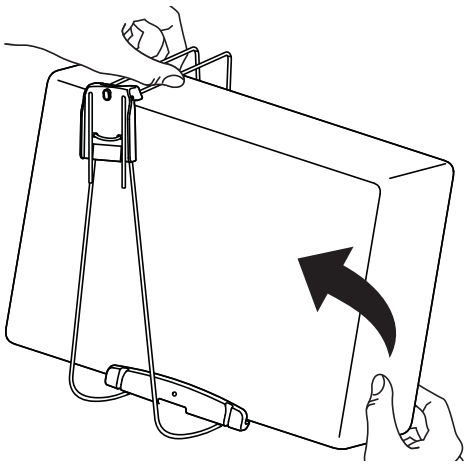

d

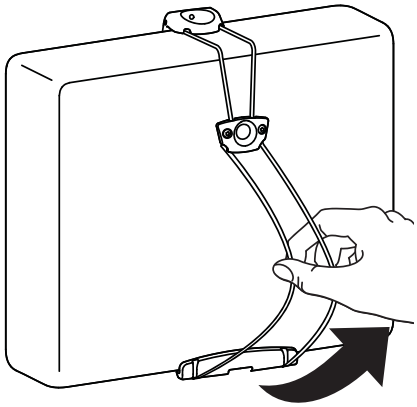

10 a

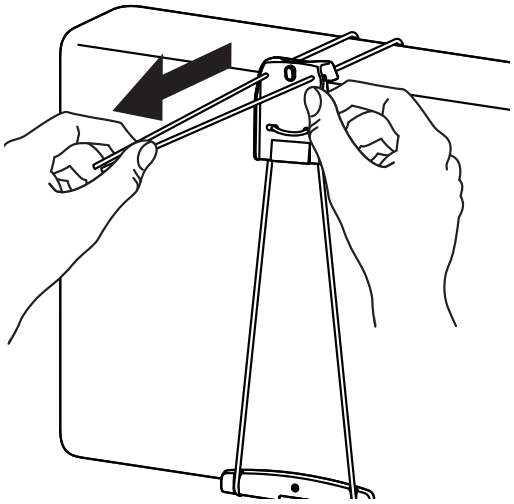

b

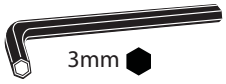

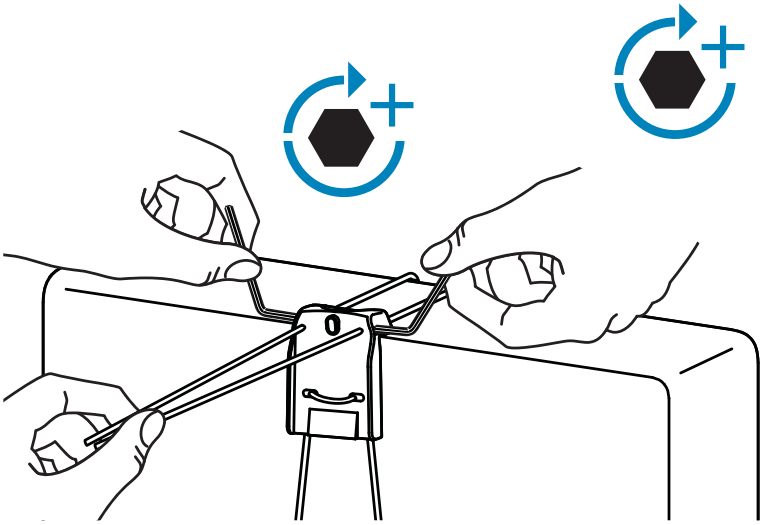

c

CAUTION:Do Not over tighten fasteners. Over-tightening may cause damage to fasteners.

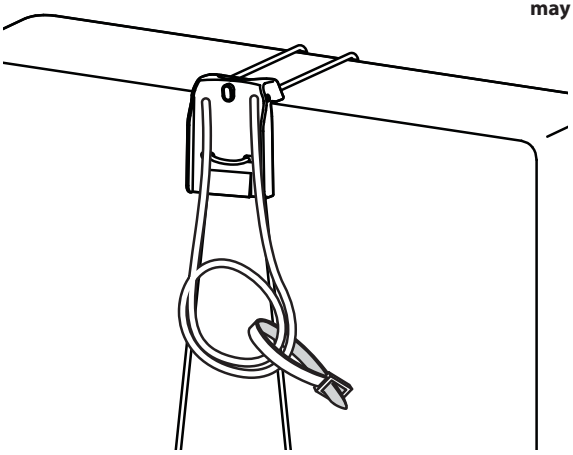

SVENSKA

11

5-sided wrench
llave pentagonal
Clef Allen
Inbusschlüssel
5-kantige sleutel
Chiave a 5 lati
5 角レンチ
5角扳手
5면 렌치

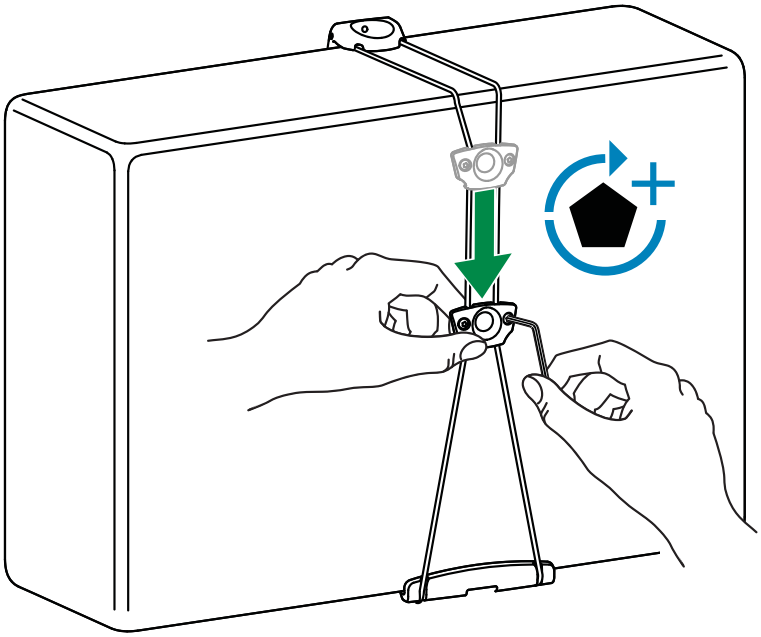

888-24-143-W-02 rev.F • 10/14

12

a

2x

M5 x 8mm

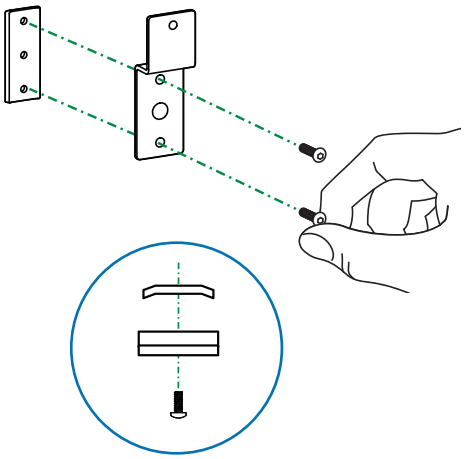

b

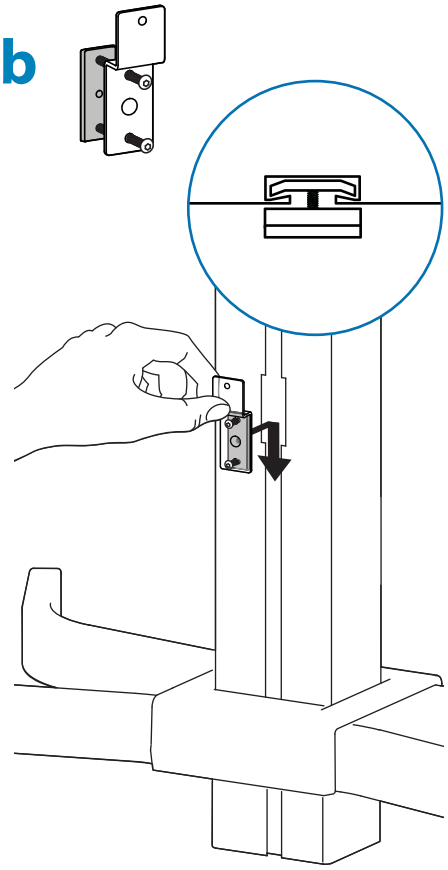

c

5mm

5-sided wrench
llave pentagonal
Clef Allen
Inbusschlüssel
5-kantige sleutel
Chiave a 5 lati
5 角レンチ
5角扳手
5면 렌치

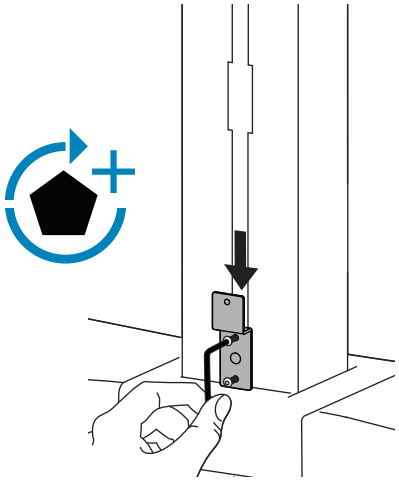

13

a

2x

M5 x 8mm

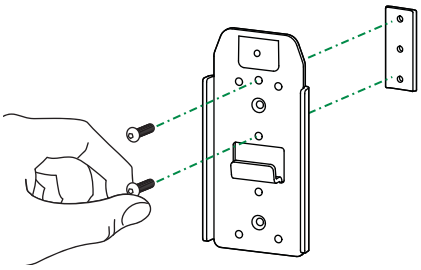

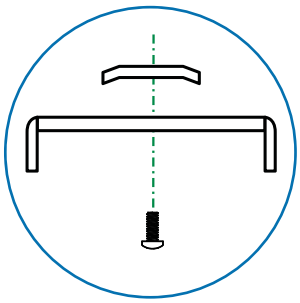

b

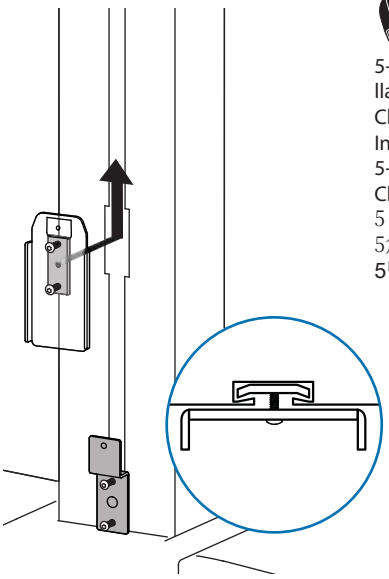

5mm

5-sided wrench
llave pentagonal
Clef Allen
Inbusschlüssel
5-kantige sleutel
Chiave a 5 lati
5 角レンチ
5角扳手
5면 렌치

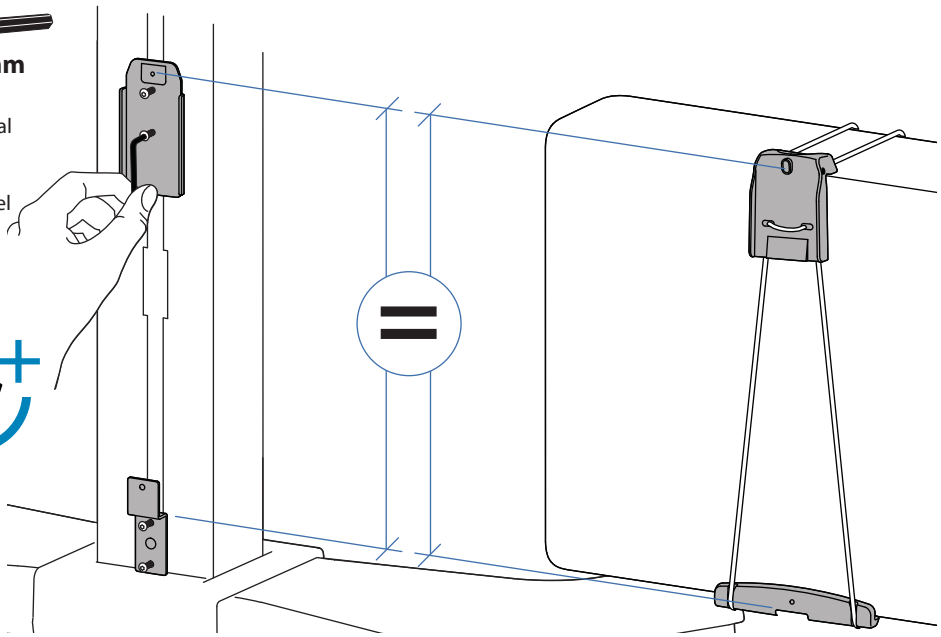

SVENSKA

14 a

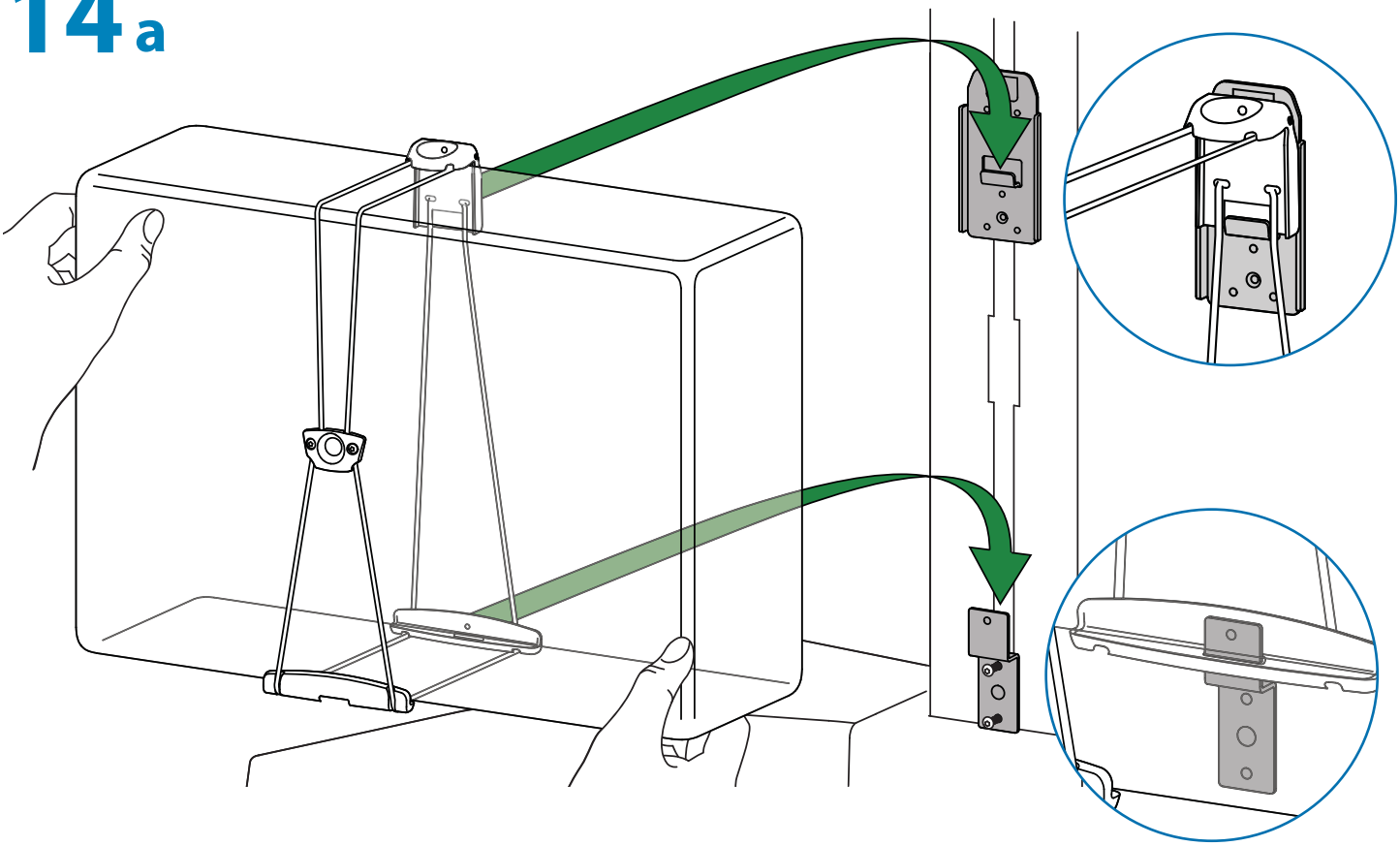

SVENSKA

b

1x
M5 x 22mm

5mm

5-sided wrench
llave pentagonal
Clef Allen
Inbusschlüssel
5-kantige sleutel
Chiave a 5 lati
5 角レンチ
5角扳手
5면 렌치

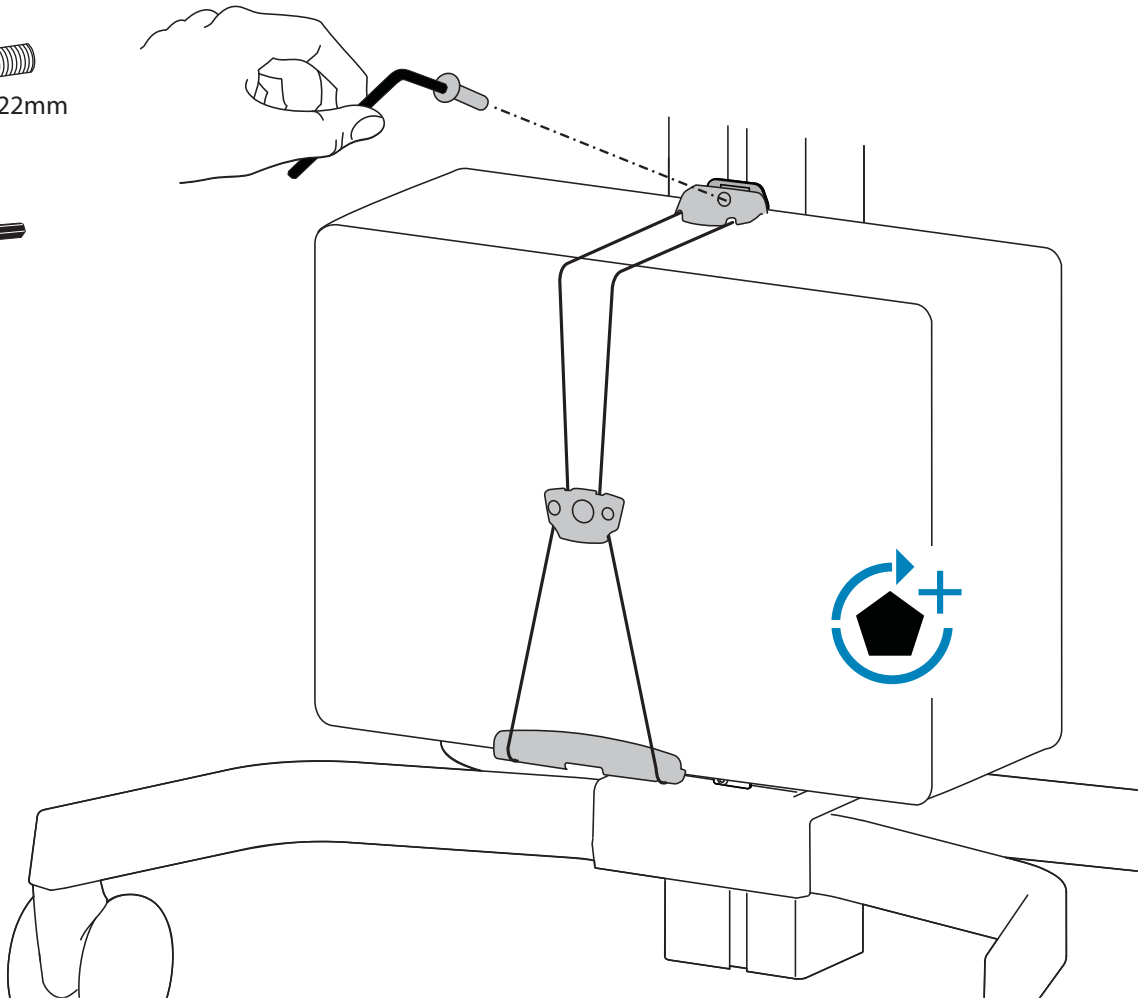

888-24-143-W-02 rev.F • 10/14

15

OBS! Lämna tillräckligt med spelrum för att tillåta ett komplett rörelseomfång för kabeln.

Var aktsam: För att undvika att kablarna kläms är det viktigt att följa kabeldragningsanvisningarna i denna handbok. Försummelse att följa dessa anvisningar kan leda till skador på utrustningen eller personskador.

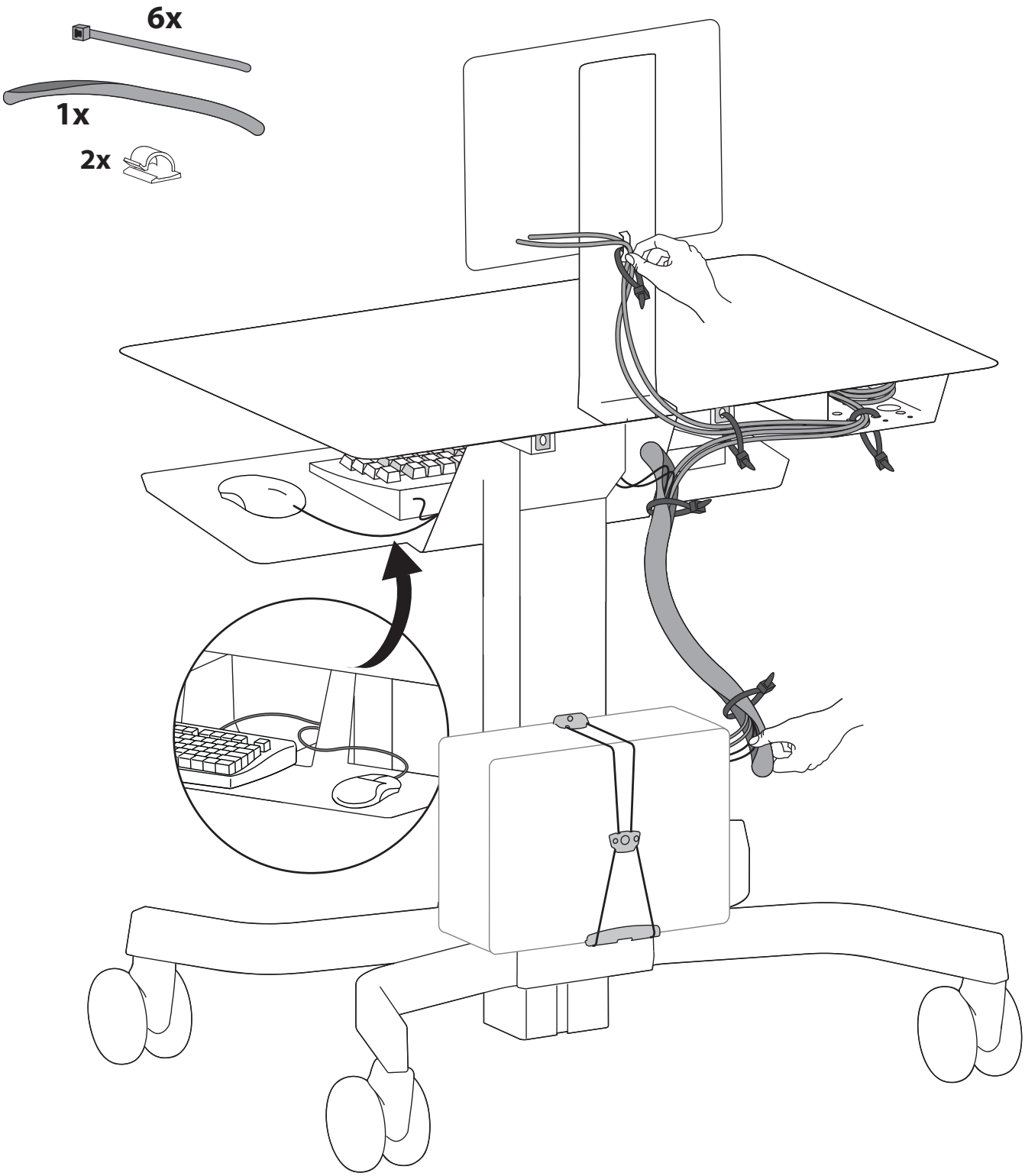

SVENSKA

16 Justeringssteg

Viktigt! Efter avslutad installation måste du justera produkten. Se till att all utrustning är installerad korrekt innan du påbörjar justeringen. Du ska lätt kunna flytta produkten över hela rörelseområdet och den ska stanna i den position du lämnar den. Om det är för lätt eller trögt att ändra positioner eller om produkten inte stannar i avsedd position, följ justeringsinstruktionerna för optimal positionsrörlighet. Det kan ta mer än en justering för att nå önskat beteernde beroende på produkt och justering. Om du lägger till eller tar bort utrustning bör du jutera produkten för den nya viktbelastningen. På så sätt bibehåller du en säker och behaglig arbetssitation.

a

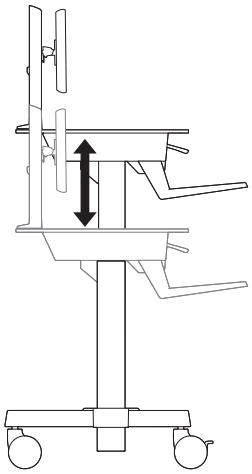

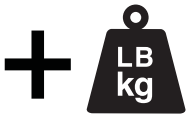

Öka lyftstyrka
Om den monterade utrustningens vikt är för stor så att produkten inte bibehåller sitt höjdläge måste du öka lyftstyrkan:

Minska lyftstyrka
Om den monterade utrustningens vikt är för liten så att produkten inte bibehåller sitt höjdläge måste du minska lyftstyrkan:

SVENSKA

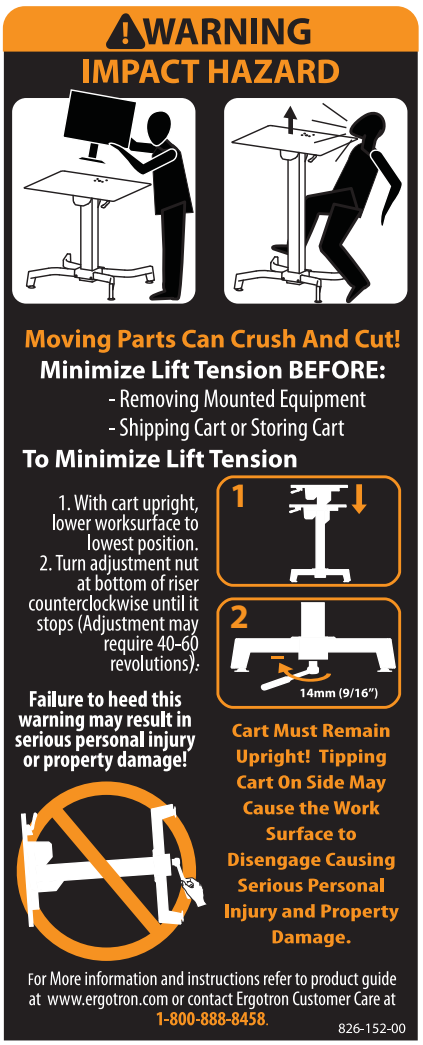

1

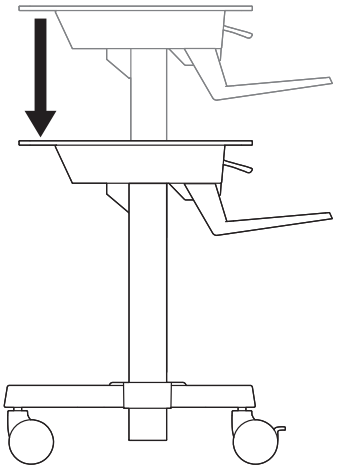

2

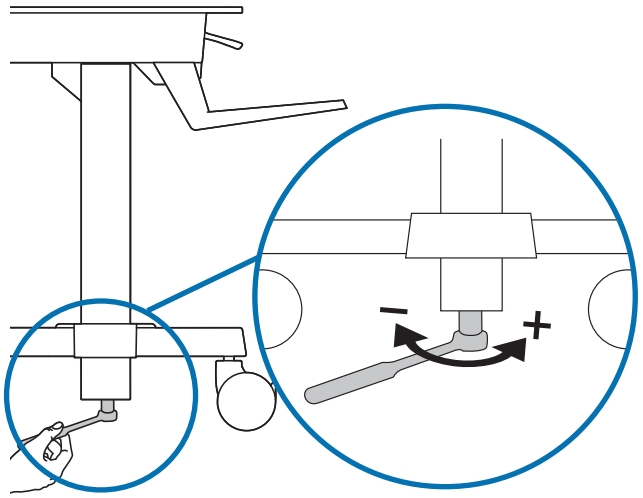

VARNING, RISK FÖR STÖTAR
Rörliga delar kan orsaka kross- och skärskador!
Minimera lyftspänningen INNAN:
Du avläsnar monterad utrustning
Transportvagn eller lagringsvagn
För att minimera lyftspänningen
1. Sänk arbetsytan till den lägsta positionen då vagnen står upprätt.
2. Vrid justeringsmuttern som sitter nederst på pelaren motsols tills den når stoppläge (Justeringen kan kräva 40-60 vridmoment).
Försummelse att iaktta denna varning, kan leda till allvarlig personskada eller skada av utrustningen!
Vagnen måste stå upprättt! Om man tippar vagnen på sidan kan det leda till att arbetsytan lösgörs, vilket kan orsaka allvarlig person- och egendomsskada.
För mer information och anvisningar, hänvisa till produktguiden på www.ergotron.com eller kontakta Ergotrons kundtjänst på 1-800-888-8458.

b

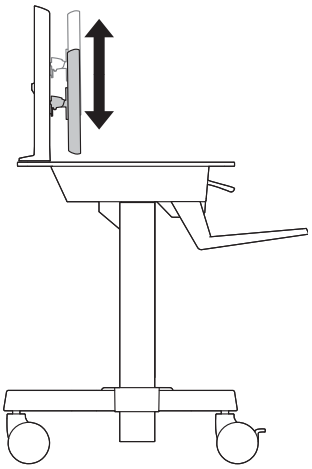

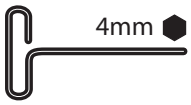

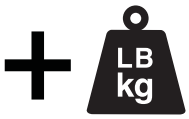

Öka lyftstyrka

Om den monterade utrustningens vikt är för stor så att produkten inte bibehåller sitt höjdläge måste du öka lyftstyrkan:

Minska lyftstyrka

Om den monterade utrustningens vikt är för liten så att produkten inte bibehåller sitt höjdläge måste du minska lyftstyrkan:

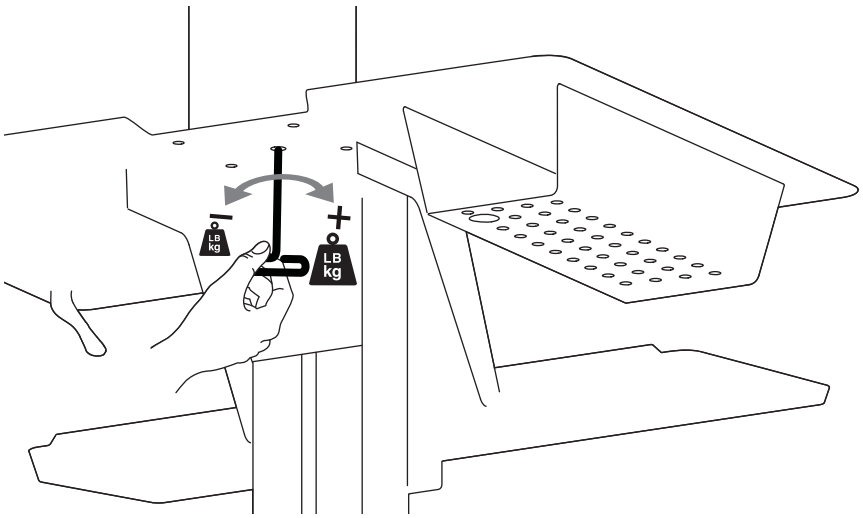

SVENSKA

c

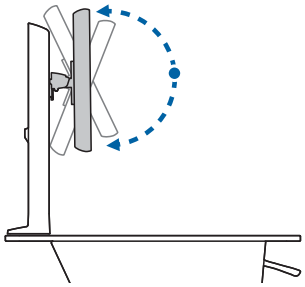

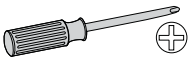

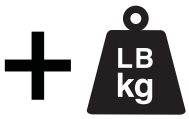

Öka friktion

Om denna produkt flyttas för enkelt, behöver du öka friktionen:

Minska friktion

Om denna produkt är för svår att flytta, behöver du minska friktionen:

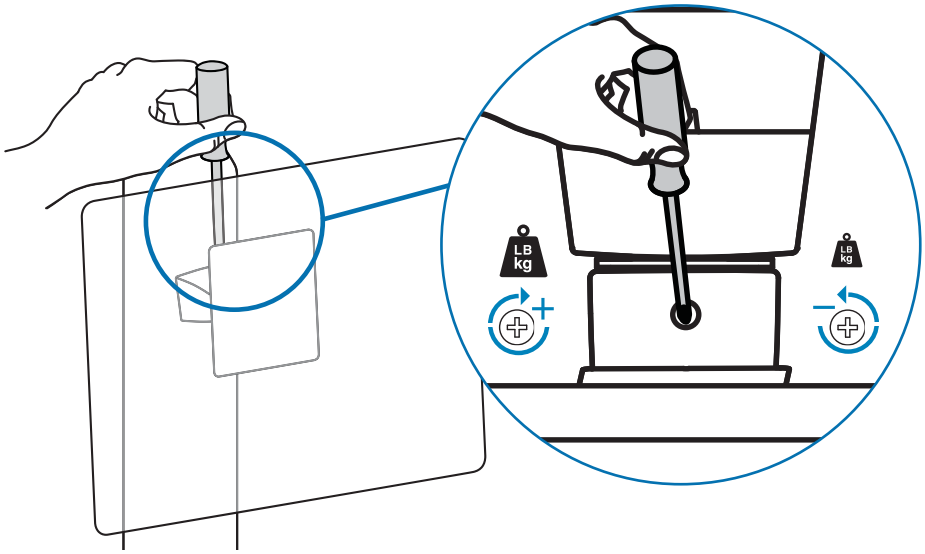

Set Your Workstation to Work For YOU!

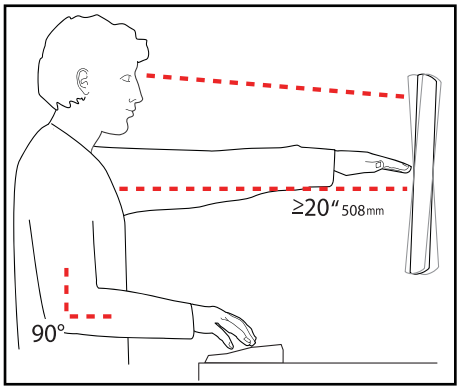

Learn more about ergonomic computer use at:
www.computingcomfort.org

Height Position top of screen slightly below eye level.
Position keyboard at about elbow height with wrists flat.
Distance Position screen an arm's length from face—at least 20" (508mm).
Position keyboard close enough to create a 90˚ angle in elbow.
Angle Tilt screen to eliminate glare.
Tilt the keyboard back 10° so that your wrists remain flat.

To Reduce Fatigue
Breathe - Breathe deeply through your nose.
Blink - Blink often to avoid dry eyes.
Break • 2 to 3 minutes every 20 minutes
• 15 to 20 minutes every 2 hours.

SVENSKA

Gå in på www.ergotron.com för service och garanti

För lokala kundtjänstnummer, gå till: http://contact.ergotron.com

Americas Sales and Corporate Headquarters

1181 Trapp Rd.
St. Paul, MN USA
(800) 888-8458
+1-651-681-7600
www.ergotron.com
sales@ergotron.com

EMEA Sales

Amersfoort, The Netherlands
+31 33 45 45 600
www.ergotron.com
info.eu@ergotron.com

APAC Sales

Tokyo, Japan
www.ergotron.com
apaccustomerservice@ergotron.com

Worldwide OEM Sales

www.ergotron.com
info.oem@ergotron.com

© 2014 Ergotron, Inc.
Med ensamrätt.

Även om Ergotron gör varje ansträngning för att tillhandahålla korrekt och fullständig information om installationen och användningen av sina produkter påtar de sig inget ansvar för redaktionella fel eller utelämnanden (inklusive dem som uppstår vid översättning från engelska till andra språk) eller för några som helst tillfälliga eller särskilda skador eller följdskador som resulterar från att tillhandahålla dessa instruktioner och från utrustnings prestation i samband med denna instruktion. Ergotron, Inc. förbehåller sig rätten att göra ändringar i produkters utföranden och/eller produkters dokumentation utan meddelande till användarna. Kontakta Ergotron för att få den mest aktuella produktinformationen eller för att få reda på om detta dokument finns tillgängligt på andra språk än dem som används häri. Ingen del av denna publikation får återges, lagras i ett hämtningssystem eller överföras med några medel, vare sig elektroniska, mekaniska, genom fotokopiering, inspelning eller på annat sätt utan föregående skriftligt tillstånd från Ergotron, Inc.,1181 Trapp Road, Eagan, Minnesota, 55121. Patentansökningar i USA och patent i USA och utomlands. Ergotron är ett registrerat varumärke som tillhör Ergotron, Inc.